Durchfluss-Schauglas PN 10 bis 40

Mit Schweißenden in Anlehnung an DIN 3237

Typ 550S

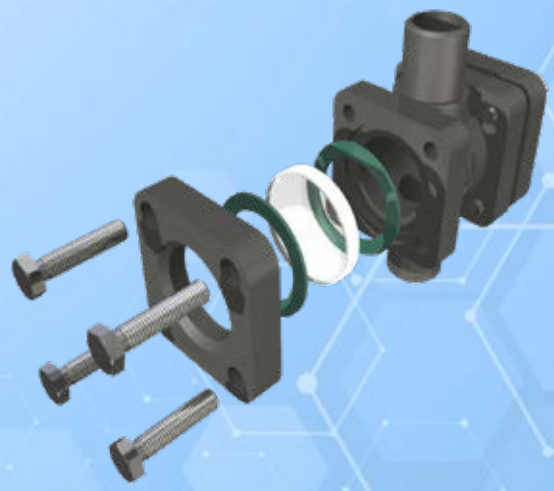

VERWENDUNG:

Zur Beobachtung von Füllung und Strömung in Rohrleitungen. Das Schauglas ermöglicht eine zuverlässige Überwachung der Funktion und der Leistung einzelner Apparate sowie von ganzen Anlagen.

Typ 550S Durchfluss-Schaugläser sind zum direkten einschweißen in Rohrleitungen. Die Schaugläser werden vormontiert und fertig zum Einbau geliefert.

EINBAUHINWEIS:

Nach dem Einschweißen des Grundkörpers ist zu prüfen, ob sich die Dichtflächen verzogen haben! Gegebenenfalls muss nachgearbeitet werden! Für den Schweißprozess ist es sinvoll das schauglas im demontierten Zustand einzuschweißen oder mit geringer wärmeeinwirkung zu arbeiten. Beachten Sie die für die Montage erforderlichen Drehmomente!

Durchfluss-Schauglas i.A. DIN 3237 mit Schweißenden (ΔP≤ 10 / 16 / 25 / 40 bar)

Betriebsbedingungen:		
Temperatur: (abhängig von Glas und Dichtung)	150 °C Natron-Kalk-Glas 280 °C Borosilikatglas	
Druck:	≤ 10 / 16 / 25 / 40	Bar

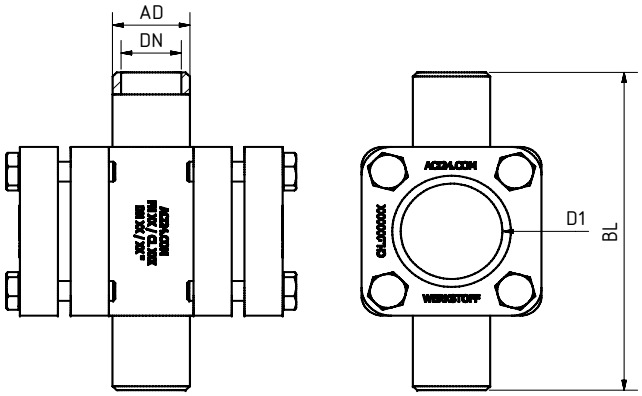

Werkstoffe:	
Flansch:	GG25; GS-C 25; 1.4408
Glas:	Borosilikatglas DIN 7080 Natron-Kalk-Glas DIN 8902
Dichtung:	PTFE; FKM; NBR; C4400; Silikon; EPDM; Graphit
Schrauben:	A4-70
Sondermaterialien auf Anfrage	

DN	15	20	25	32	40
AD	22	28	34	42	49
BL	100	100	120	120	160
D1	32	32	48	48	65
Mit Schweißenden in Anlehnung an DIN 3237					

Durchfluss-Schauglas PN 10 bis 40

Mit Schweißenden in Anlehnung an DIN 3237

Typ 550S

VARIANTEN:

ROTOR KUNSTSTOFF (120°C) ODER PTFE (260°C):

Durch drehen des Rotors wird ein Flüssigkeitsstrom indiziert. Die Kontrolle des Durchflusses wird so wesentlich einfacher und schneller erkenntlich.

KLAPPE AUS 1.4571:

Durch aufklappen und bewegen der Klappe wird ein Flüssigkeitsstrom indiziert. Die Kontrolle des Durchflusses wird so einfacher und schneller erkenntlich.

VAKUUM VARIANTE MIT O-RING:

Bei Vakuum besteht die Gefahr, dass die Dichtung nach innen gezogen werden kann und dadurch das Außenmedium in die Armatur eindringen kann. Bei einem mittleren Vakuum sollte PTFE Dichtung eingesetzt werden, unter höherem Vakuum wird eine O-Ring Abdichtung aus Viton benötigt.

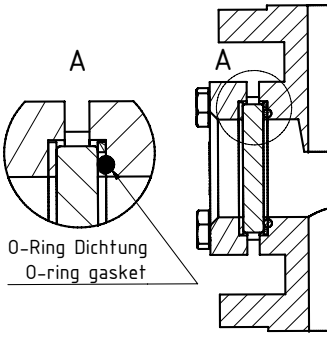

DOPPELVERGLASUNG:

Durch eine Doppelverglasung wird bei Beschädigungen des inneren Glases zusätzliche Sicherheit gewährleistet. Die zusätzliche Scheibe verhindert eine verteilung, des Mediums und möglicher Glassplitter, bei Beschädigung oder sogar Zerstörung des inneren Glases.

Alle Bilder sind beispielhaft für Typ 550S zu betrachten und symbolisieren nur die Variantenausführung.

Technische Änderungen und Fehler vorbehalten!

Durchfluss-Schauglas PN 10 bis 40

Mit Schweißenden in Anlehnung an DIN 3237

Typ 550S

PRODUCTCODE:

Gruppe	TYP	DN	PN	Gehäuse*	Glas	Dichtung	Variante
11	550S	1: 15 2: 20 3: 25 4: 32 5: 40 13: Sonder	0: 10 1: 16 2: 25 3: 40	1: GS-C25 **2: 1.4408** 8: Sonder	**1: Borosilikatglas (Boro) DIN 7080** 2: Natron-Kalk-Glas DIN 8902 3: Quarzglas 4: META®-Glas 8: Sonder	1: PTFE 2: FKM 3: NBR **4: C4400** 5: Silikon 6: EPDM 7: Graphit 8: Sonder	0: Standard Variante 1: Rotor PTFE (260°C) 2: Rotor Kunststoff (120°C) 3: Klappe 1.4571 4: Vakuum Variante 5: Doppelverglasung G: Glimmer Von ACI bei Bedarf vergeben

INFO: Sofern nicht anders angegeben wird der hervorgehobene Werksstandard geliefert.
* Deckflansche aus Gehäusematerial oder nach Angebot / Auftragsbestätigung

SONDERAUSFÜHRUNGEN/OPTIONEN:

a) Rotor aus PTFE oder Kunststoff
b) Klappe aus 1.4571
c) Vakuumvariante mit O-Ring
d) Doppelverglasung
e) LED oder Halogen Lampen, ATEX-certified, EX
f) Weitere Optionen auf Anfrage

BEISPIEL:

11-550S-5-1-2-1-7-1 entspricht dem Produktcode:
ACI Typ 550S
DN 40
PN 16
Gehäuse 1.4408
Borosilikatglas
Dichtung Graphit
Mit Rotor aus PTFE

EMPFEHLUNG:

Für aggressive Medien oder Dampf sollten Glimmerscheiben zum Schutz der Gläser verwendet werden.

ACI Industriearmaturen GmbH
Tel. +49 (0) 2461 91634 00
info@aci24.com • www.aci24.com

Technische Änderungen und Fehler vorbehalten!